55243 - União curva 90º rosca fêmea reforçada

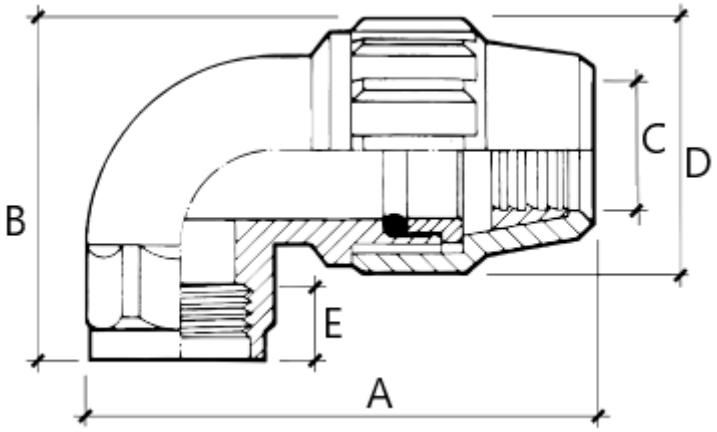

Legenda

Referência	070023041
Medida	32-3/4”
A	107 mm
B	70.5 mm
C	33 mm
D	58 mm
E	16 mm

SANIPIRES - SANITÁRIOS LDA
Via do Foral de D. Manuel I Nº 729
4990 - 171 - Ponte de Lima, Portugal
TLF: +351 258 943 800/1 (chamada para rede fixa nacional)
comercial@sanipires.pt | www.sanipires.pt

NOTA: As características dos artigos constantes deste catálogo podem ser alterados sem aviso prévio sempre que tal se justifique.
NOTA: Las características de los artículos en este catálogo pueden cambiar sin previo aviso siempre que sea apropiado.
NOTE: The characteristics of the articles in this catalog may change without prior notice whenever appropriate.