55186 – Derivação Tê Rosca Fêmea com Reforço Metálico

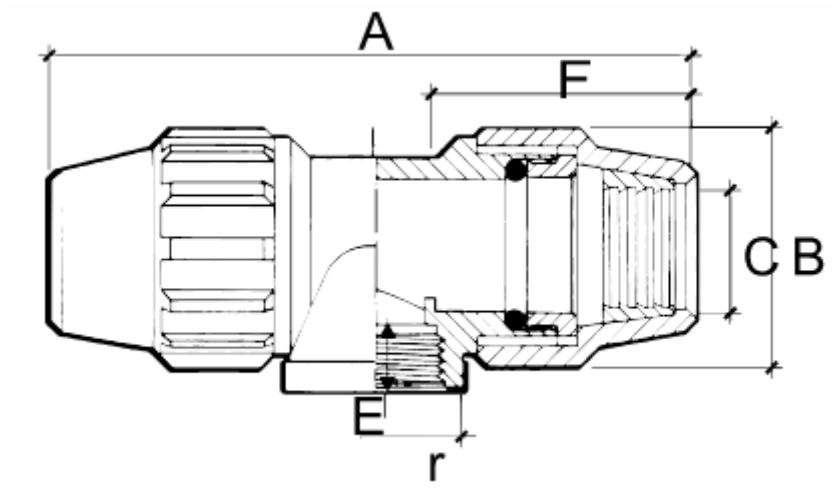

Legenda

Referência	070023060
Medida	40 - 1 ¼ “
A	192.9 mm
B	69.5 mm
C	41.4 mm
E	21.7 mm
F	76.1 mm
r	1 ¼“

SANIPIRES - SANITÁRIOS LDA
Via do Foral de D. Manuel I Nº 729
4990 - 171 - Ponte de Lima, Portugal
TLF: +351 258 943 800/1 (chamada para rede fixa nacional)
comercial@sanipires.pt | www.sanipires.pt

NOTA: As características dos artigos constantes deste catálogo podem ser alterados sem aviso prévio sempre que tal se justifique.
NOTA: Las características de los artículos en este catálogo pueden cambiar sin previo aviso siempre que sea apropiado.
NOTE: The characteristics of the articles in this catalog may change without prior notice whenever appropriate.