Recuperador Água p/aq. Central Elegance Dupla Face Cristal

SANIPIRES - SANITÁRIOS LDA
Via do Foral de D. Manuel I Nº 729
4990 - 171 - Ponte de Lima, Portugal
TLF: +351 258 943 800/1 (chamada para rede fixa nacional)
comercial@sanipires.pt | www.sanipires.pt

NOTA: As características dos artigos constantes deste catálogo podem ser alteradas sem aviso prévio sempre que tal se justifique.
NOTA: Las características de los artículos en este catálogo pueden cambiar sin previo aviso siempre que sea apropiado.
NOTE: The characteristics of the articles in this catalog may change without prior notice whenever appropriate.

Características Técnicas

Referência	AL3050030
Potencia nominal ao ambiente	28.1 Kw
Potencia nominal à água	19.6Kw
Rendimento	75%
Temperatura de fumos	355ºC
Emissões CO (13%O2)	0.40%
CO2	8.9%
Tiragem recomendada	13.5 Pa
Consumo de combustível min-máx	3.4-7.1 Kg/h
Diâmetro da chaminé	200 mm
Volume de aquecimento	740 m3
Tipo de combustível	Lenha
Peso	185 Kg
Volume água	43 L
Pressão máxima	3 bar
Comprimento máximo lenha	530 mm
Dimensão camara de combustão (LxHxP)	570x350x520 mm
Classe eficiência energética	A

SANIPIRES - SANITÁRIOS LDA
Via do Foral de D. Manuel I Nº 729
4990 - 171 - Ponte de Lima, Portugal
TLF: +351 258 943 800/1 (chamada para rede fixa nacional)
comercial@sanipires.pt | www.sanipires.pt

NOTA: As características dos artigos constantes deste catálogo podem ser alteradas sem aviso prévio sempre que tal se justifique.
NOTA: Las características de los artículos en este catálogo pueden cambiar sin previo aviso siempre que sea apropiado.
NOTE: The characteristics of the articles in this catalog may change without prior notice whenever appropriate.

Desenho Técnico

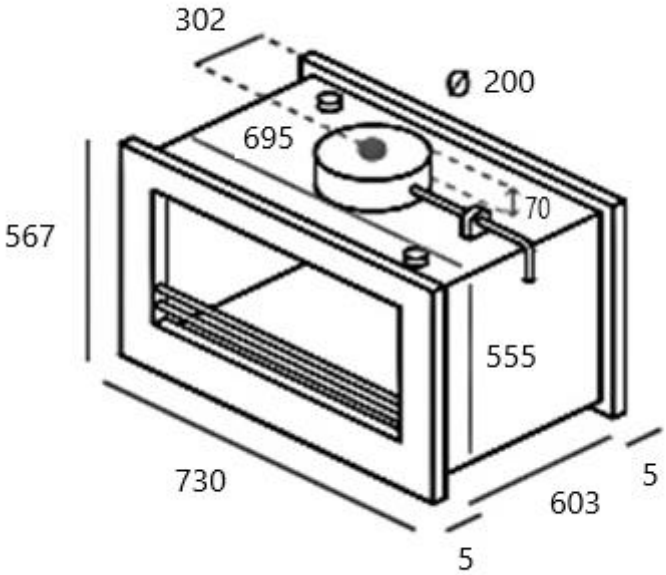

SANIPIRES - SANITÁRIOS LDA
Via do Foral de D. Manuel I Nº 729
4990 - 171 - Ponte de Lima, Portugal
TLF: +351 258 943 800/1 (chamada para rede fixa nacional)
comercial@sanipires.pt | www.sanipires.pt

NOTA: As características dos artigos constantes deste catálogo podem ser alteradas sem aviso prévio sempre que tal se justifique.
NOTA: Las características de los artículos en este catálogo pueden cambiar sin previo aviso siempre que sea apropiado.
NOTE: The characteristics of the articles in this catalog may change without prior notice whenever appropriate.