K297ry016 – Grupo de mistura com válvula de três vias

SANIPIRES - SANITÁRIOS LDA
Via do Foral de D. Manuel I Nº 729
4990 - 171 - Ponte de Lima, Portugal
TLF: +351 258 943 800/1 (chamada para rede fixa nacional)
comercial@sanipires.pt | www.sanipires.pt

NOTA: As características dos artigos constantes deste catálogo podem ser alteradas sem aviso prévio sempre que tal se justifique.
NOTA: Las características de los artículos en este catálogo pueden cambiar sin previo aviso siempre que sea apropiado.
NOTE: The characteristics of the articles in this catalog may change without prior notice whenever appropriate.

Desenho Técnico

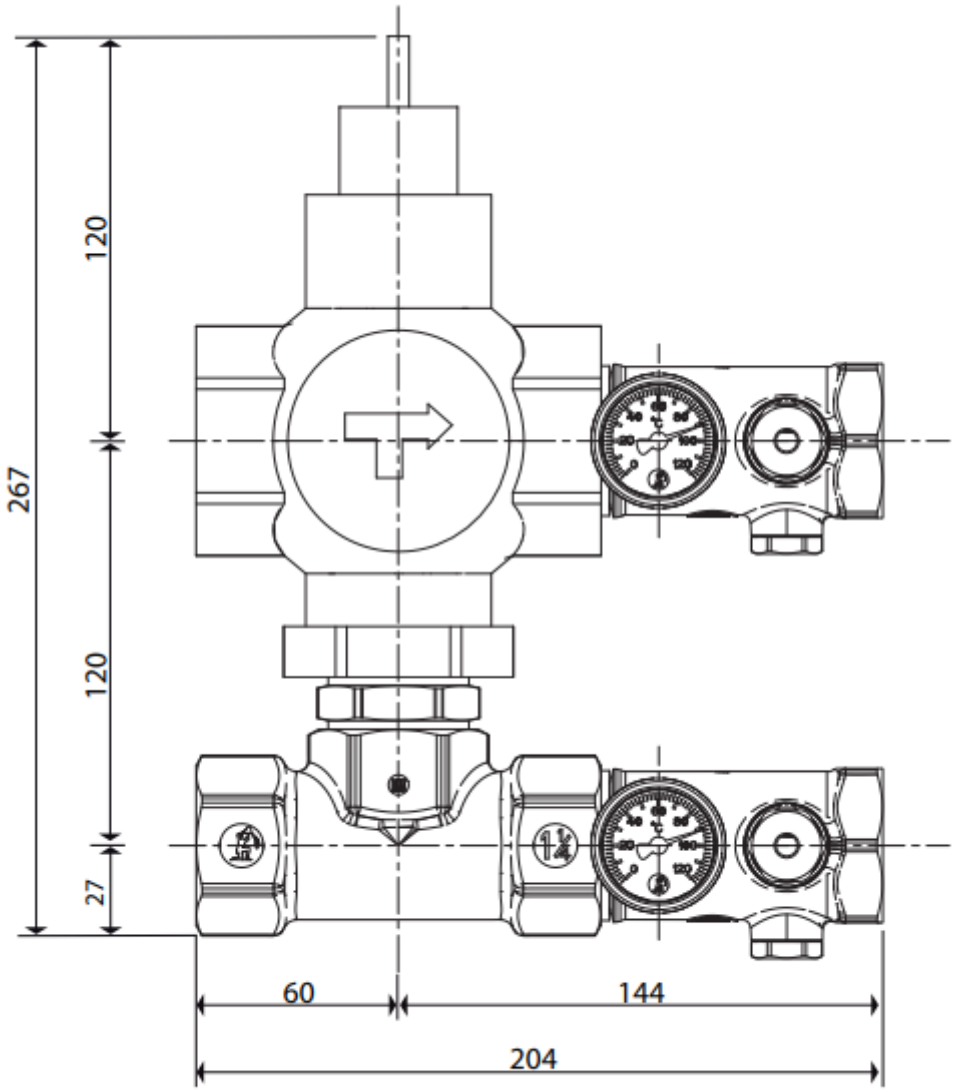

SANIPIRES - SANITÁRIOS LDA
Via do Foral de D. Manuel I Nº 729
4990 - 171 - Ponte de Lima, Portugal
TLF: +351 258 943 800/1 (chamada para rede fixa nacional)
comercial@sanipires.pt | www.sanipires.pt

NOTA: As características dos artigos constantes deste catálogo podem ser alteradas sem aviso prévio sempre que tal se justifique.
NOTA: Las características de los artículos en este catálogo pueden cambiar sin previo aviso siempre que sea apropiado.
NOTE: The characteristics of the articles in this catalog may change without prior notice whenever appropriate.