Bomba Vortex Na 35.60.1 A c/ boia

SANIPIRES - SANITÁRIOS LDA
Via do Foral de D. Manuel I Nº 729
4990 - 171 - Ponte de Lima, Portugal
TLF: +351 258 943 800/1
comercial@sanipires.pt | www.sanipires.pt

NOTA: As características dos artigos constantes deste catálogo podem ser alterados sem aviso prévio sempre que tal se justifique.
NOTA: Las características de los artículos en este catálogo pueden cambiar sin previo aviso siempre que sea apropiado.
NOTE: The characteristics of the articles in this catalog may change without prior notice whenever appropriate.

Características Técnicas

Referência	O00000032
Potência	0.6 Kw
Condensador	16 uF
Q = 0 m^3/h	H = 11 m
Q = 1,5 m^3/h	H = 10 m
Q = 3 m^3/h	H = 8,8 m
Q = 4,5 m^3/h	H = 7,6 m
Q = 6 m^3/h	H = 6,5 m
Q = 7,5 m^3/h	H = 5,3 m
Q = 10,5 m^3/h	H = 3,2 m
Q = 12 m^3/h	H = 2,2 m
Q = 15 m^3/h	H = 0,2 m

SANIPIRES - SANITÁRIOS LDA
Via do Foral de D. Manuel I Nº 729
4990 - 171 - Ponte de Lima, Portugal
TLF: +351 258 943 800/1
comercial@sanipires.pt | www.sanipires.pt

NOTA: As características dos artigos constantes deste catálogo podem ser alterados sem aviso prévio sempre que tal se justifique.
NOTA: Las características de los artículos en este catálogo pueden cambiar sin previo aviso siempre que sea apropiado.
NOTE: The characteristics of the articles in this catalog may change without prior notice whenever appropriate.

Desenho Técnico

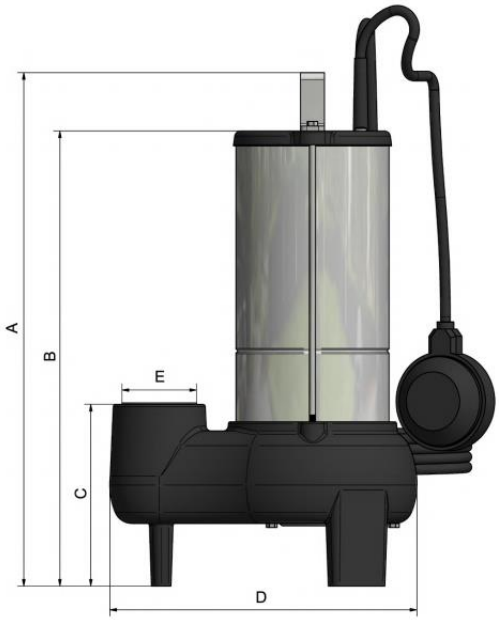

Dimensões

Referência	O00000032
A	331 mm
B	281 mm
C	111 mm
D	211 mm
ØE	1” ¼
Ø Passagem	33 mm
Peso	10,5 Kg

SANIPIRES - SANITÁRIOS LDA
Via do Foral de D. Manuel I Nº 729
4990 - 171 - Ponte de Lima, Portugal
TLF: +351 258 943 800/1
comercial@sanipires.pt | www.sanipires.pt

NOTA: As características dos artigos constantes deste catálogo podem ser alterados sem aviso prévio sempre que tal se justifique.
NOTA: Las características de los artículos en este catálogo pueden cambiar sin previo aviso siempre que sea apropiado.
NOTE: The characteristics of the articles in this catalog may change without prior notice whenever appropriate.