# Bomba CMH 24.80.1.1

SANIPIRES - SANITÁRIOS LDA
Via do Foral de D. Manuel I Nº 729
4990 - 171 - Ponte de Lima, Portugal
TLF: +351 258 943 800/1
comercial@sanipires.pt | www.sanipires.pt

NOTA: As características dos artigos constantes deste catálogo podem ser alterados sem aviso prévio sempre que tal se justifique.
NOTA: Las características de los artículos en este catálogo pueden cambiar sin previo aviso siempre que sea apropiado.
NOTE: The characteristics of the articles in this catalog may change without prior notice whenever appropriate.

# Características Técnicas

| Referência | O00000273 |
|---|---|
| **Potência** | 0.80 Kw |
| **Condensador** | 16 uF |
| **DN** | 1” |
| | |
| **Q = 0 m³/h** | H = 52 m |
| **Q = 0,6 m³/h** | H = 51 m |
| **Q = 1,2 m³/h** | H = 48 m |
| **Q = 1,8 m³/h** | H = 46 m |
| **Q = 2,4 m³/h** | H = 43 m |
| **Q = 3 m³/h** | H = 39 m |
| **Q = 4,5 m³/h** | H = 27 m |
| **Q = 5,7 m³/h** | H = 15 m |

SANIPIRES - SANITÁRIOS LDA
Via do Foral de D. Manuel I Nº 729
4990 - 171 - Ponte de Lima, Portugal
TLF: +351 258 943 800/1
comercial@sanipires.pt | www.sanipires.pt

NOTA: As características dos artigos constantes deste catálogo podem ser alterados sem aviso prévio sempre que tal se justifique.
NOTA: Las características de los artículos en este catálogo pueden cambiar sin previo aviso siempre que sea apropiado.
NOTE: The characteristics of the articles in this catalog may change without prior notice whenever appropriate.

# Desenho Técnico

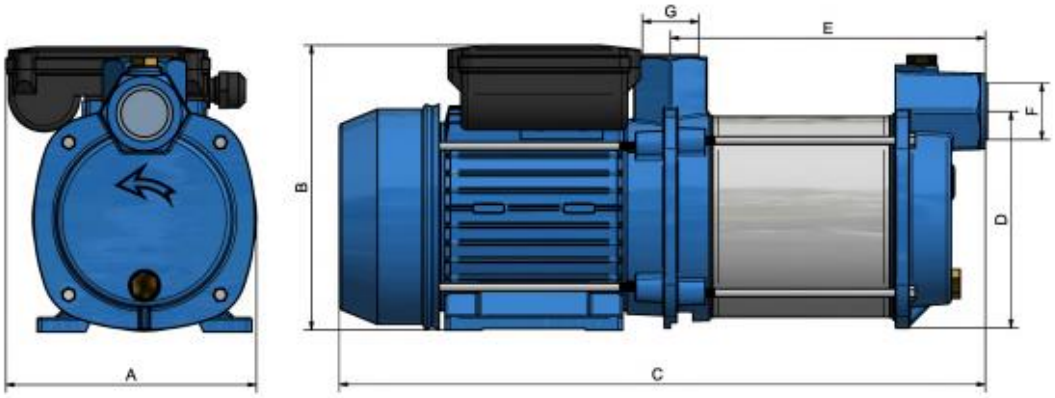


# Dimensões

| Referência | O00000273 |
|---|---|
| **A** | 155 mm |
| **B** | 179 mm |
| **C** | 369 mm |
| **D** | 137 mm |
| **E** | 180 mm |
| **F** | 1” |
| **G** | 1” |
| **Peso** | 13,0 Kg |

SANIPIRES - SANITÁRIOS LDA
Via do Foral de D. Manuel I Nº 729
4990 - 171 - Ponte de Lima, Portugal
TLF: +351 258 943 800/1
comercial@sanipires.pt | www.sanipires.pt

NOTA: As características dos artigos constantes deste catálogo podem ser alterados sem aviso prévio sempre que tal se justifique.
NOTA: Las características de los artículos en este catálogo pueden cambiar sin previo aviso siempre que sea apropiado.
NOTE: The characteristics of the articles in this catalog may change without prior notice whenever appropriate.