Curva 45º Macho Fêmea Cobre

Desenho Técnico

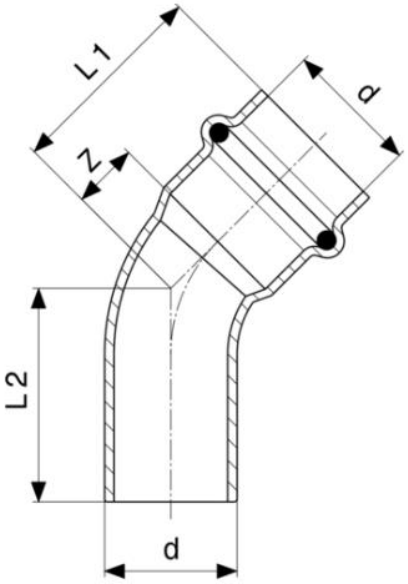

SANIPIRES - SANITÁRIOS LDA
Via do Foral de D. Manuel I Nº 729
4990 - 171 - Ponte de Lima, Portugal
TLF: +351 258 943 800/1
comercial@sanipires.pt | www.sanipires.pt

NOTA: As características dos artigos constantes deste catálogo podem ser alterados sem aviso prévio sempre que tal se justifique.
NOTA: Las características de los artículos en este catálogo pueden cambiar sin previo aviso siempre que sea apropiado.
NOTE: The characteristics of the articles in this catalog may change without prior notice whenever appropriate.

Legenda

Referência	PRO055010
d	15 mm
Z	7 mm
L1	29 mm
L2	29 mm

SANIPIRES - SANITÁRIOS LDA
Via do Foral de D. Manuel I Nº 729
4990 - 171 - Ponte de Lima, Portugal
TLF: +351 258 943 800/1
comercial@sanipires.pt | www.sanipires.pt

NOTA: As características dos artigos constantes deste catálogo podem ser alterados sem aviso prévio sempre que tal se justifique.
NOTA: Las características de los artículos en este catálogo pueden cambiar sin previo aviso siempre que sea apropiado.
NOTE: The characteristics of the articles in this catalog may change without prior notice whenever appropriate.