7736505008– Esquentador Sensor Compacto Wtd 2 15-4 AME 23

SANIPIRES - SANITÁRIOS LDA
Via do Foral de D. Manuel I Nº 729
4990 - 171 - Ponte de Lima, Portugal
TLF: +351 258 943 800/1
comercial@sanipires.pt | www.sanipires.pt

NOTA: As características dos artigos constantes deste catálogo podem ser alterados sem aviso prévio sempre que tal se justifique.
NOTA: Las características de los artículos en este catálogo pueden cambiar sin previo aviso siempre que sea apropiado.
NOTE: The characteristics of the articles in this catalog may change without prior notice whenever appropriate.

Características Técnicas

Referência	V01165151
Potencia útil	27 Kw
Potencia útil mínima	4.7 Kw
Caudal térmico	30 Kw
Caudal térmico mínimo	5.0 Kw
Eficiência a 100% da carga nominal	90%
Eficiência a 30% da carga nominal	94%
Pressão dinâmica de alimentação de gás natural	20 mbar
Consumo de gás natural	3.2 m^3/h
Pressão máxima de água admissível	12 bar
Pressão mínima de funcionamento	0.1 bar
Caudal de arranque	2.8 l/min
Caudal máximo, correspondente a uma elevação de temperatura de 30ºC	12.9 l/min
Caudal de produtos de combustão	15.3 g/s
Temperatura dos gases de combustão nos pontos de medição	135ºC
Alimentação elétrica	230 V
Potencia máxima absorvida	40 W
Tipo de proteção	IPX4D
Peso	14 Kg

SANIPIRES - SANITÁRIOS LDA
Via do Foral de D. Manuel I Nº 729
4990 - 171 - Ponte de Lima, Portugal
TLF: +351 258 943 800/1
comercial@sanipires.pt | www.sanipires.pt

NOTA: As características dos artigos constantes deste catálogo podem ser alterados sem aviso prévio sempre que tal se justifique.
NOTA: Las características de los artículos en este catálogo pueden cambiar sin previo aviso siempre que sea apropiado.
NOTE: The characteristics of the articles in this catalog may change without prior notice whenever appropriate.

Desenho Técnico

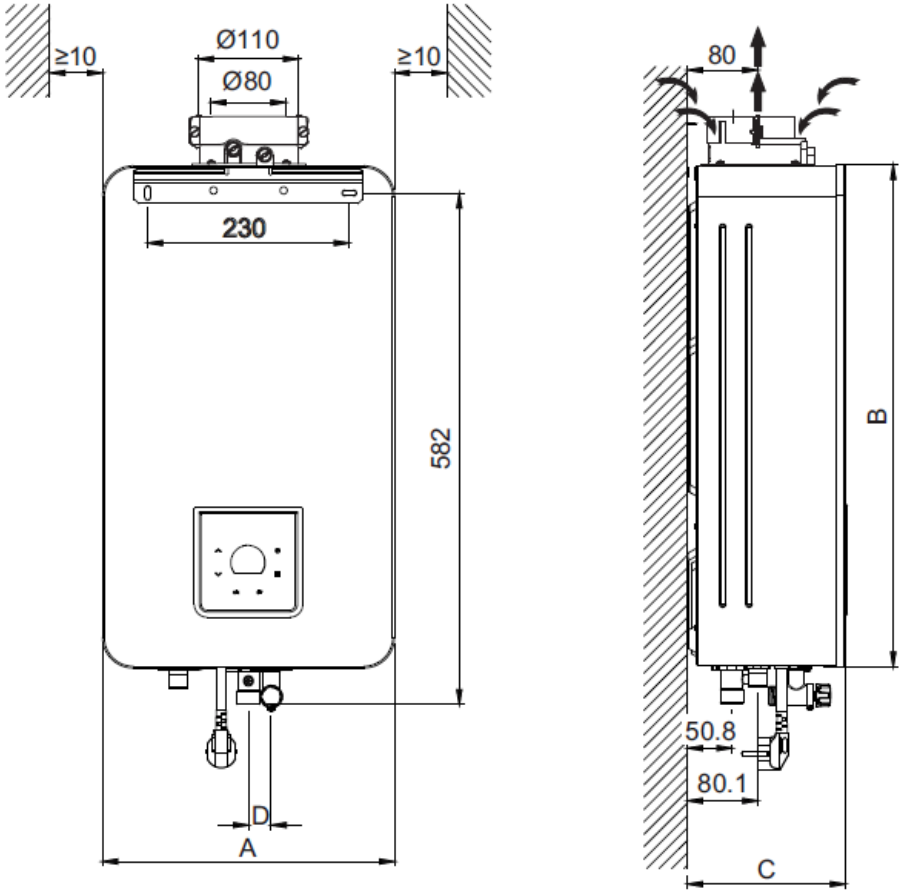

SANIPIRES - SANITÁRIOS LDA
Via do Foral de D. Manuel I Nº 729
4990 - 171 - Ponte de Lima, Portugal
TLF: +351 258 943 800/1
comercial@sanipires.pt | www.sanipires.pt

NOTA: As características dos artigos constantes deste catálogo podem ser alterados sem aviso prévio sempre que tal se justifique.
NOTA: Las características de los artículos en este catálogo pueden cambiar sin previo aviso siempre que sea apropiado.
NOTE: The characteristics of the articles in this catalog may change without prior notice whenever appropriate.

Legenda

Referência	V01165151
A	365 mm
B	575 mm
C	170 mm
D	26 mm
Ligação água Fria	¾”
Ligação água quente	½”
Ligação Gás Natural	½”

SANIPIRES - SANITÁRIOS LDA
Via do Foral de D. Manuel I Nº 729
4990 - 171 - Ponte de Lima, Portugal
TLF: +351 258 943 800/1
comercial@sanipires.pt | www.sanipires.pt

NOTA: As características dos artigos constantes deste catálogo podem ser alterados sem aviso prévio sempre que tal se justifique.
NOTA: Las características de los artículos en este catálogo pueden cambiar sin previo aviso siempre que sea apropiado.
NOTE: The characteristics of the articles in this catalog may change without prior notice whenever appropriate.