7736506830 Bomba de Calor Hp 260-4EC C/serpentina

SANIPIRES - SANITÁRIOS LDA
Via do Foral de D. Manuel I Nº 729
4990 - 171 - Ponte de Lima, Portugal
TLF: +351 258 943 800/1 (chamada para rede fixa nacional)
comercial@sanipires.pt | www.sanipires.pt

NOTA: As características dos artigos constantes deste catálogo podem ser alteradas sem aviso prévio sempre que tal se justifique.
NOTA: Las características de los artículos en este catálogo pueden cambiar sin previo aviso siempre que sea apropiado.
NOTE: The characteristics of the articles in this catalog may change without prior notice whenever appropriate.

Características Técnicas

Referência	V0906300C
Classificação energética	A+
Perfil do consumo	XL
Desempenho de acordo com EN16147, temperatura do ar 20ºC, aquecimento de água de 10ºC a 55ºC	
COPDHW	3.9
Tempo de aquecimento	7h23m
Rendimento térmico nominal	1.63 kWh
Desempenho de acordo com EN16147, temperatura do ar 14ºC, aquecimento de água de 10ºC a 55ºC	
COPDHW	3.6
Tempo de aquecimento	8h49m
Rendimento térmico nominal	1.43 kWh
Desempenho de acordo com EN16147, temperatura do ar 7ºC, aquecimento de água de 10ºC a 55ºC	
COPDHW	3.2
Tempo de aquecimento	10h12m
Rendimento térmico nominal	1.23 kWh

SANIPIRES - SANITÁRIOS LDA
Via do Foral de D. Manuel I Nº 729
4990 - 171 - Ponte de Lima, Portugal
TLF: +351 258 943 800/1 (chamada para rede fixa nacional)
comercial@sanipires.pt | www.sanipires.pt

NOTA: As características dos artigos constantes deste catálogo podem ser alteradas sem aviso prévio sempre que tal se justifique.
NOTA: Las características de los artículos en este catálogo pueden cambiar sin previo aviso siempre que sea apropiado.
NOTE: The characteristics of the articles in this catalog may change without prior notice whenever appropriate.

Características Técnicas

Referência	V0906300C
Desempenho de acordo com EN16147, temperatura do ar 7ºC, aquecimento de água de 2ºC a 55ºC	
COPDHW	2.8
Tempo de aquecimento	13h15m
Rendimento térmico nominal	0.95kWh
Alimentação elétrica	1/N/220-240
Frequência	50Hz
Grau de Proteção	IPX4
Consumo energético máximo da bomba de calor	2.163 Kw
Potencia da resistência	1.5 Kw
Corrente máxima do aparelho	9.6A
Corrente inicial máxima da bomba de calor	13.5A
Variação da temperatura do ar exterior	-10ºC a 43ºC
Variação da temperatura do local da instalação	4ºC a 40ºC

SANIPIRES - SANITÁRIOS LDA
Via do Foral de D. Manuel I Nº 729
4990 - 171 - Ponte de Lima, Portugal
TLF: +351 258 943 800/1 (chamada para rede fixa nacional)
comercial@sanipires.pt | www.sanipires.pt

NOTA: As características dos artigos constantes deste catálogo podem ser alteradas sem aviso prévio sempre que tal se justifique.
NOTA: Las características de los artículos en este catálogo pueden cambiar sin previo aviso siempre que sea apropiado.
NOTE: The characteristics of the articles in this catalog may change without prior notice whenever appropriate.

Características Técnicas

Referência	V0906300C
Temperatura máxima com resistência elétrica	75ºC
Diâmetro das condutas	160 mm
Capacidade nominal do ar	420 m3/h
Potencial de aquecimento global	631 kgCO2eq
Carga de fábrica	1.1 kg
Equivalente de CO2 da carga de fábrica	0.693t
Potencia sonora Lw (A) indoor	56 dB(A)
Volume de água misturada a 40ºC (V40)	352l
Volume real do tanque	251l
Área da serpentina	12m2
Proteção contra corrosão	ânodo magnésio Ø33x400mm
Pressão máxima do acumulador	8 BAR
Perdas permanentes de energia	68W
Espessura de isolamento	48 mm
Condutividade térmica	0.023W/m.Kv
Peso	128 Kg
Altura	2010mm
Diâmetro	630 mm

SANIPIRES - SANITÁRIOS LDA
Via do Foral de D. Manuel I Nº 729
4990 - 171 - Ponte de Lima, Portugal
TLF: +351 258 943 800/1 (chamada para rede fixa nacional)
comercial@sanipires.pt | www.sanipires.pt

NOTA: As características dos artigos constantes deste catálogo podem ser alteradas sem aviso prévio sempre que tal se justifique.
NOTA: Las características de los artículos en este catálogo pueden cambiar sin previo aviso siempre que sea apropiado.
NOTE: The characteristics of the articles in this catalog may change without prior notice whenever appropriate.

Desenho Técnico

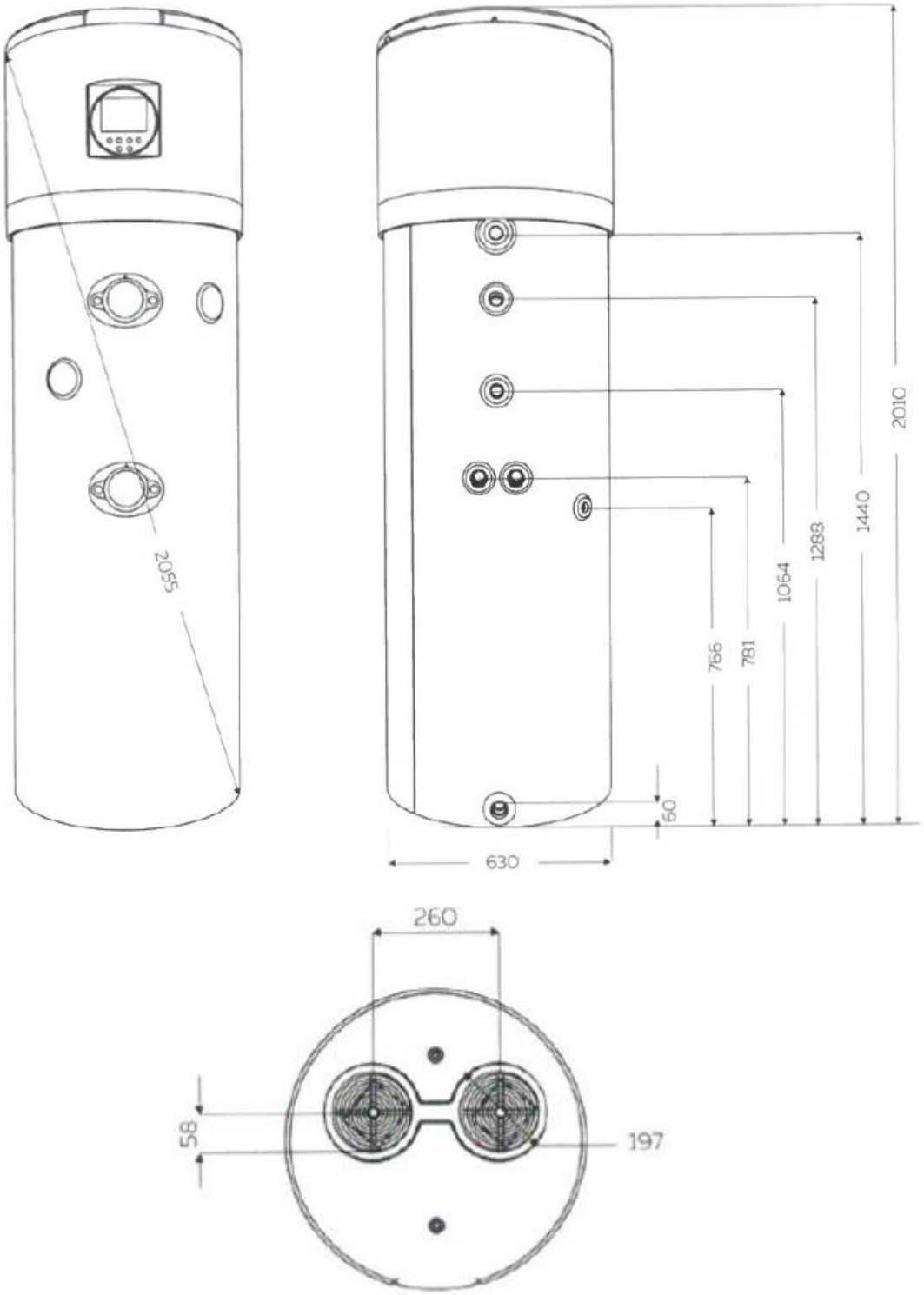

SANIPIRES - SANITÁRIOS LDA
Via do Foral de D. Manuel I Nº 729
4990 - 171 - Ponte de Lima, Portugal
TLF: +351 258 943 800/1 (chamada para rede fixa nacional)
comercial@sanipires.pt | www.sanipires.pt

NOTA: As características dos artigos constantes deste catálogo podem ser alteradas sem aviso prévio sempre que tal se justifique.
NOTA: Las características de los artículos en este catálogo pueden cambiar sin previo aviso siempre que sea apropiado.
NOTE: The characteristics of the articles in this catalog may change without prior notice whenever appropriate.